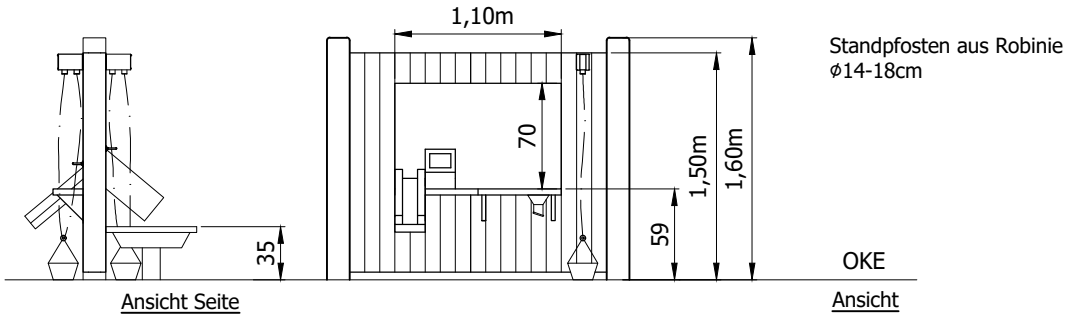

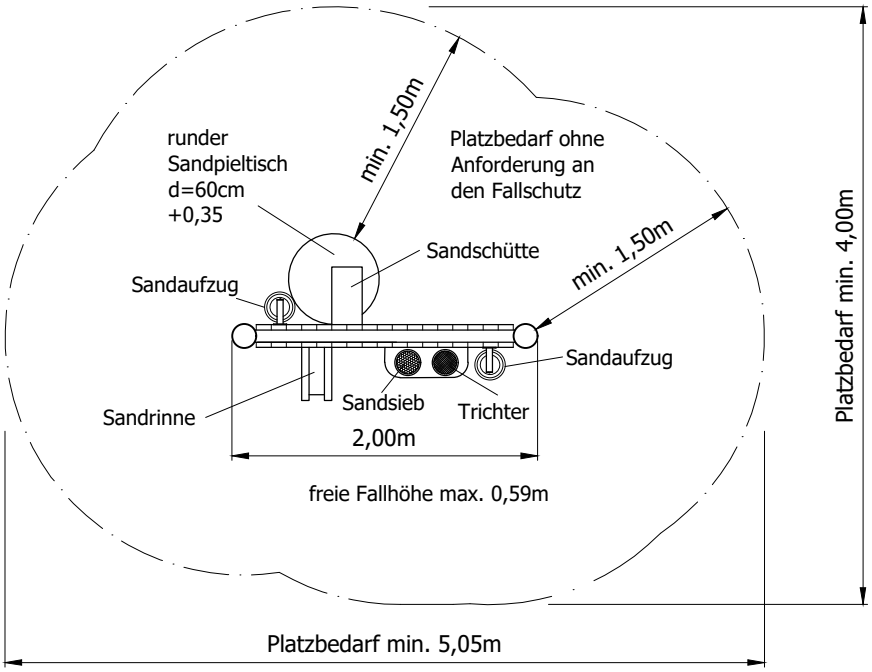

Draufsicht M-1:50-

Fundamentschnitt Robinienerdeinbau Standpfosten und Sandspieltisch

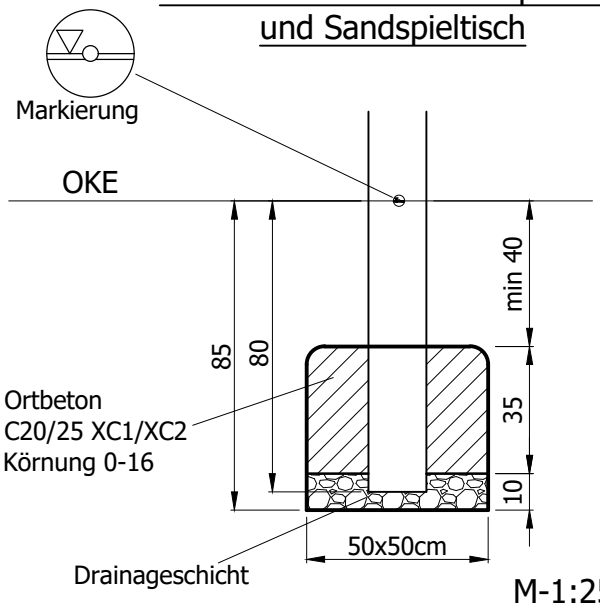

M-1:25-

Datum: Ausführung genehmigt (Unterschrift)

Ausführungszeichnung	Maßstab 1:25/50
Sandspielwand BV: Wolfsburg, Schulstraße, DRK-Kita	Blattgröße A 4 AB - Nr.: 557/18
Kinderland Emsland Spielgeräte ESF Emsland Spiel- und Freizeitgeräte GmbH & Co KG Thyssenstraße 7, 49744 Geeste Telefon: 05937 97189-0 Telefax: 05937 97189-90 kinderland@emsland-spielgeraete.de www.emsland-spielgeraete.de	Datum 06.09.18 gez. T.B. gepr. .....

Diese Zeichnung ist Eigentum der Firma:
ESF Emsland Spiel- und Freizeitgeräte GmbH & Co. KG
Thyssenstraße 7, 49744 Geeste
Tel: 05937/ 97189-0 ; Fax: 05937/ 97189-90
Alle Rechte sind bei den Autoren.
Diese Unterlagen dürfen nicht ohne Zustimmung der o. g. Firma in den Ausschreibungen verwendet werden.
Der nicht autorisierte Nachbau ist kostenpflichtig.