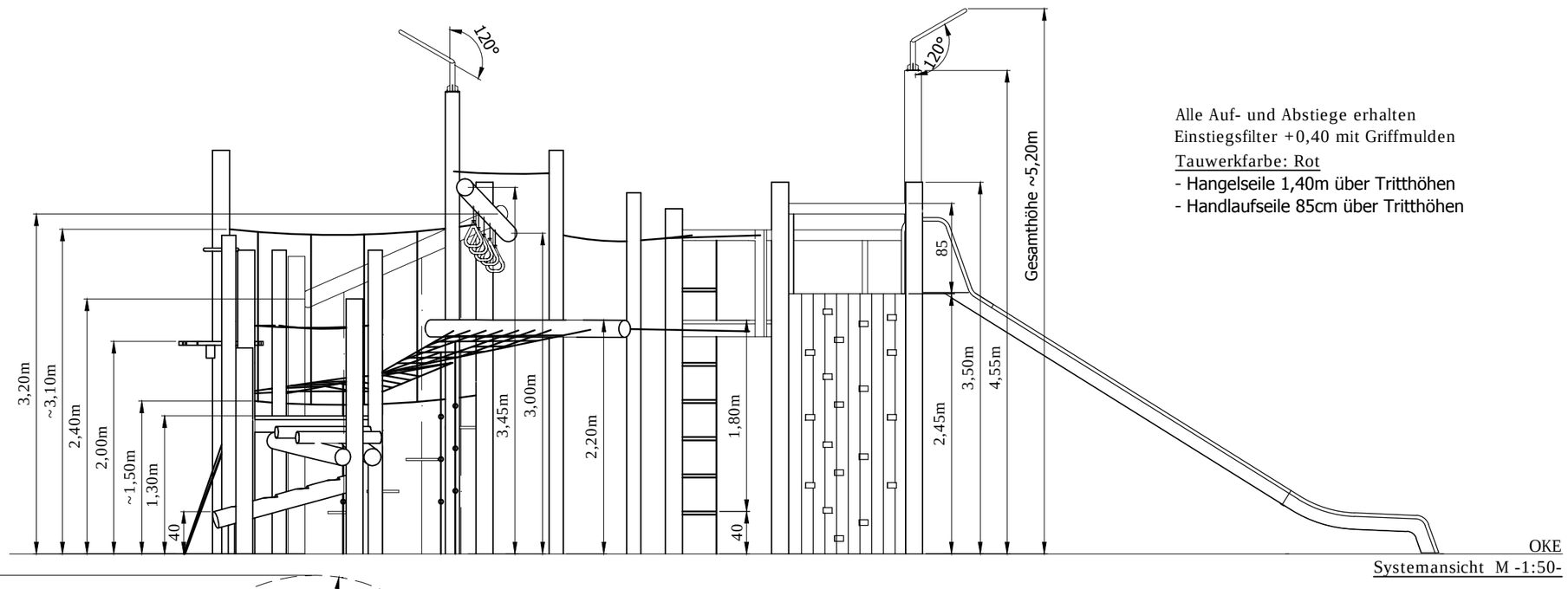

Alle Auf- und Abstiege erhalten Einstiegsfilter +0,40 mit Griffmulden

Tauwerkfarbe: Rot
- Hangelseile 1,40m über Tritthöhen
- Handlaufseile 85cm über Tritthöhen

Systemansicht M -1:50-

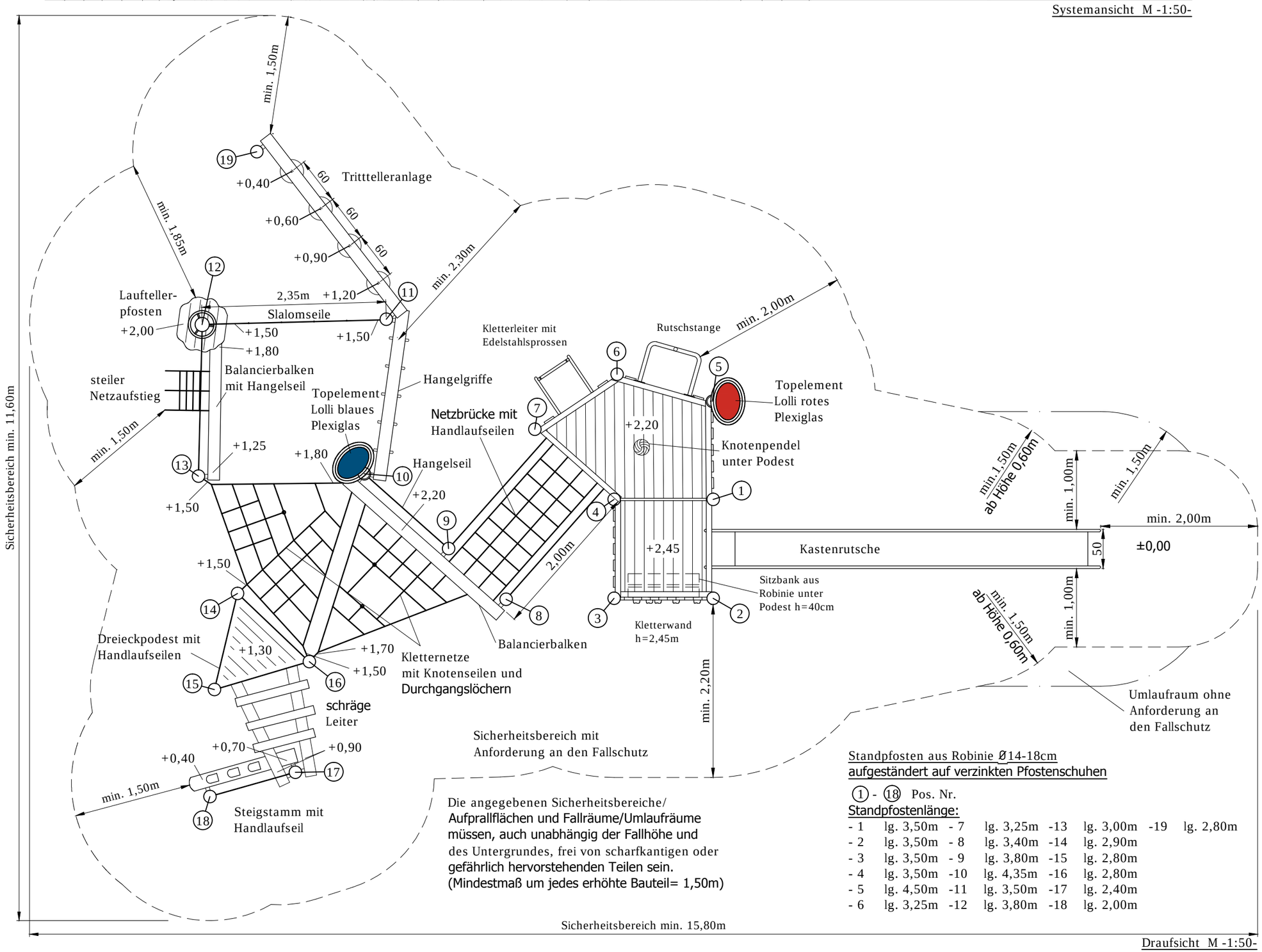

Die angegebenen Sicherheitsbereiche/ Aufprallflächen und Fallräume/Umlaufräume müssen, auch unabhängig der Fallhöhe und des Untergrundes, frei von scharfkantigen oder gefährlich hervorstehenden Teilen sein. (Mindestmaß um jedes erhöhte Bauteil= 1,50m)

Standpfosten aus Robinie Ø14-18cm
aufgeständert auf verzinkten Pfostenschuhen

(1) - (18) Pos. Nr.

Standpfostenlänge:

- 1	lg. 3,50m	- 7	lg. 3,25m	-13	lg. 3,00m	-19	lg. 2,80m
- 2	lg. 3,50m	- 8	lg. 3,40m	-14	lg. 2,90m		
- 3	lg. 3,50m	- 9	lg. 3,80m	-15	lg. 2,80m		
- 4	lg. 3,50m	-10	lg. 4,35m	-16	lg. 2,80m		
- 5	lg. 4,50m	-11	lg. 3,50m	-17	lg. 2,40m		
- 6	lg. 3,25m	-12	lg. 3,80m	-18	lg. 2,00m		

Draufsicht M -1:50-

Fundamentschnitt
Trittteller-, Kletterleiter-
und Knotenseileinbau
9x

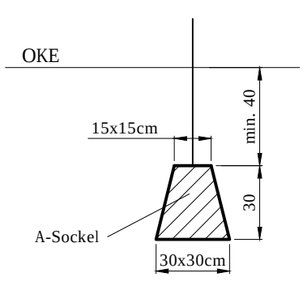

Fundamentschnitt
Rutschstangeneinbau
1x

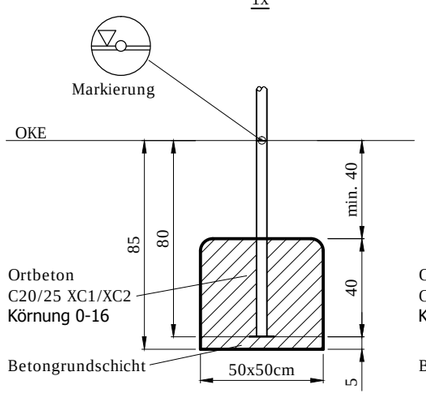

Fundamentschnitt
Pfostenschuheinbau
F90x800
Pos. 1 - 7

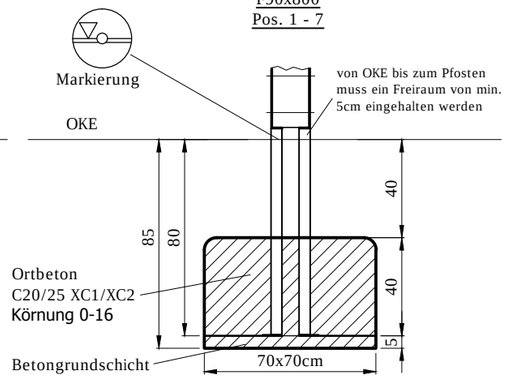

Fundamentschnitt
Pfostenschuheinbau
U100 x 1000
Pos. 8 - 16

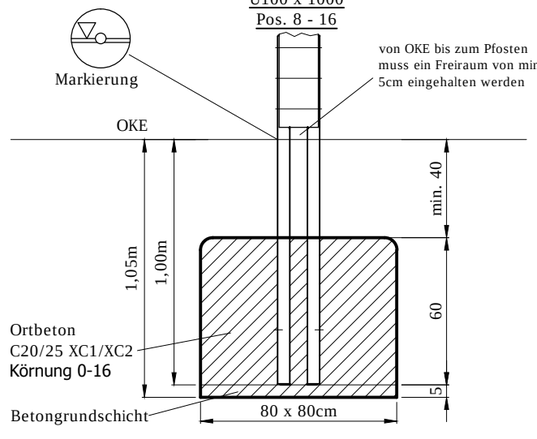

Fundamentschnitt
Pfostenschuheinbau
U100 x 1000
Pos. 17, 18 & 19

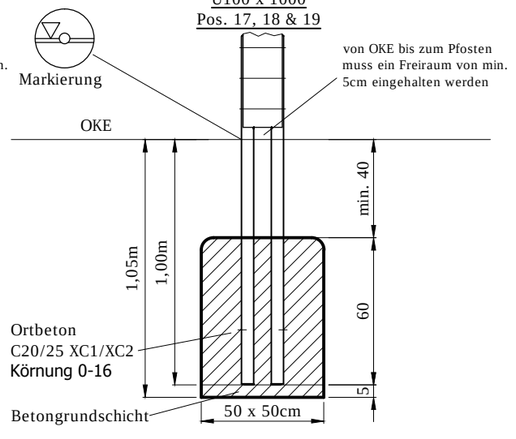

Fundamentschnitt Rohrbügeleinbau
Kletternetz

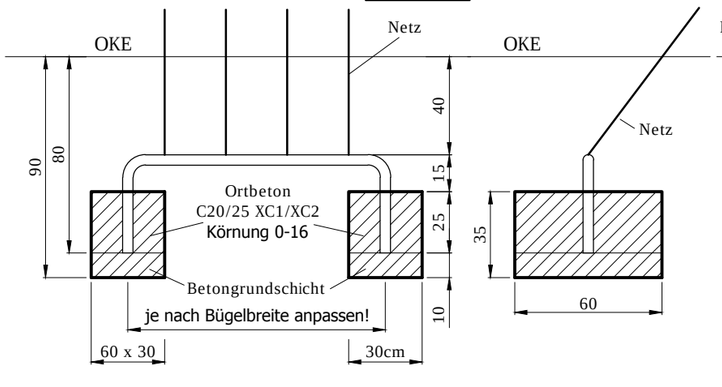

Fundamentschnitt
Rutscheneinbau

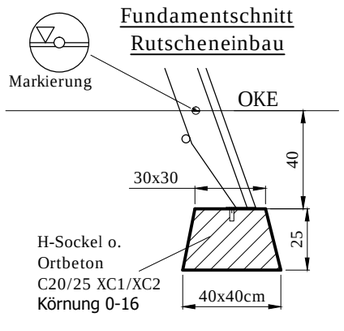

Maximale freie Fallhöhe des Gerätes: 2,45m
Altersgruppe: von 6 bis 14 Jahren

Diese Zeichnung ist Eigentum der Firma:
ESF Emsland Spiel- und Freizeitgeräte GmbH & Co. KG
Thyssenstraße 7, 49744 Geeste
Tel: 05937/ 97189-0 ; Fax: 05937/ 97189-90
Alle Rechte sind bei den Autoren.
Diese Unterlagen dürfen nicht ohne Zustimmung der o. g. Firma in den Ausschreibungen verwendet werden. Der nicht autorisierte Nachbau ist kostenpflichtig.

Änderung	Datum	gez.

Datum: Ausführung genehmigt (Unterschrift)

Ausführungszeichnung

Kletter- und Balancierkombination
Art.-Nr.: 08-0163-XRP-9-004
BV: Frankfurt, Chamissostraße, KSP

Kinderland
Emsland Spielgeräte
ESF Emsland Spiel- und
Freizeitgeräte GmbH & Co KG
Thyssenstraße 7, 49744 Geeste
Telefon: 05937 97189-0 Telefax: 05937 97189-90
kinderland@emsland-spielgeraete.de
www.emsland-spielgeraete.de

Maßstab	1:50/25
Blattgröße	A2
AB - Nr.:	18-1-00735
Datum	05.10.18
gez.	O.T.