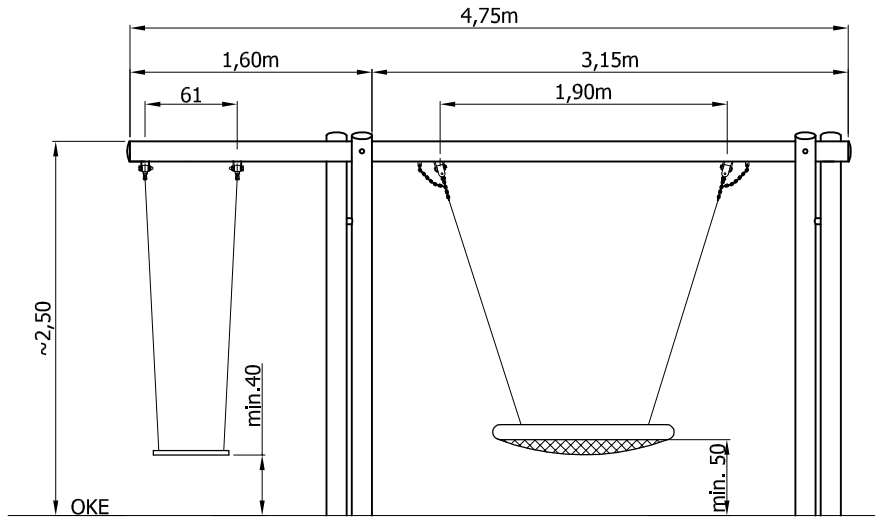

Ansicht

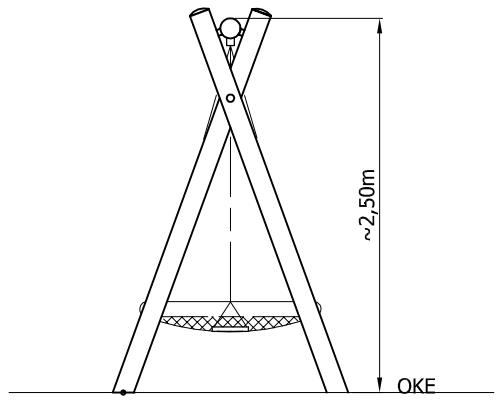

Seite

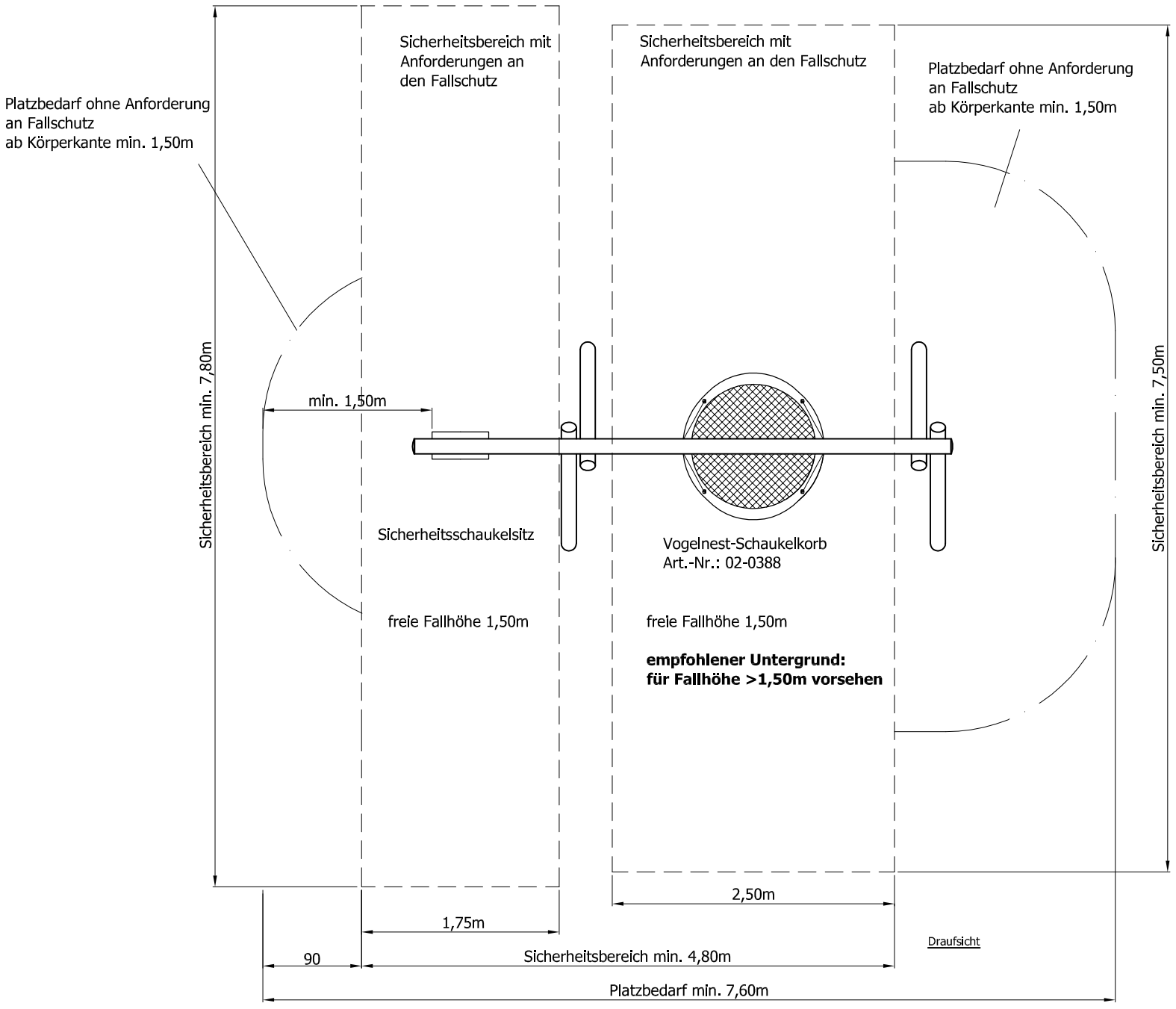

Draufsicht

Sicherheitsschaukelsitz

Vogelnest-Schaukelkorb

Alle Bilder sind Ausführungsbeispiele

Maximale freie Fallhöhe des Gerätes: 1,50m
Altersgruppe: von 3 bis 99 Jahren
Nach DIN EN 1176-2 2017

Diese Zeichnung ist Eigentum der Firma:
ESF Emsland Spiel- und Freizeitgeräte GmbH & Co. KG
Thyssenstraße 7, 49744 Geeste
Tel: 05937/ 97189-0 ; Fax: 05937/ 97189-90
Alle Rechte sind bei den Autoren.
Diese Unterlagen dürfen nicht ohne Zustimmung der o. g. Firma in den Ausschreibungen verwendet werden. Der nicht autorisierte Nachbau ist kostenpflichtig.

Angebotszeichnung	Maßstab 1:50
Vogelnestschaukel PLUS Art.-Nr.: 02-2859-XXV-0-000 02-2859-XVL-0-000	Blattgröße A3 Angebots- Nr.:
Kinderland Emsland Spielgeräte ESF Emsland Spiel- und Freizeitgeräte GmbH & Co KG Thyssenstraße 7, 49744 Geeste Telefon: 05937 97189-0 Telefax: 05937 97189-90 kinderland@emsland-spielgeraete.de www.emsland-spielgeraete.de	Datum 13.03.19 gez. J.M.